ОБЩЕСТВО С ОГРАНИЧЕННОЙ ОТВЕТСТВЕННОСТЬЮ «ЛаС»

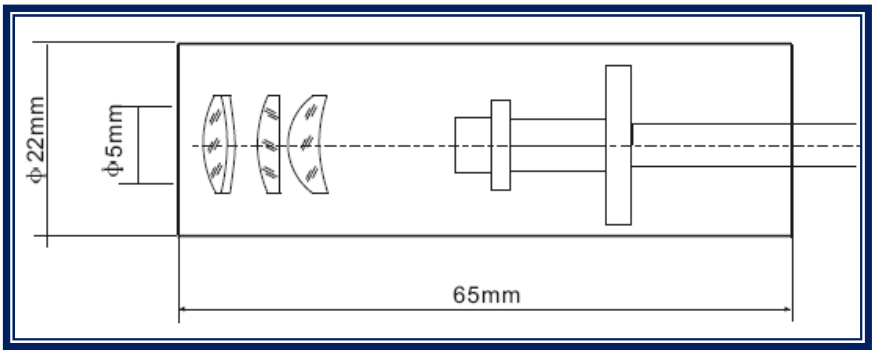

Лазерный диодный (полупроводниковый) модуль, излучающий в инфракрасной области спектра (980нм), с настройкой фокуса. Отличается небольшими габаритами. Применяется в науке и технике.	
DMH980-80	
Длина волны, нм	980
Выходная оптическая мощность, мВт	80
Режим работы	непрерывный (CW)
Расходимость, мрад	0,5
Форма пятна	эллипс (> 1:2)
Стандартная рабочая дистанция, м	10
Рабочий ток, мА	≤ 450
Напряжение питания*, В	3 / 5
Рабочая температура, °C	-10~+40
Температура хранения, °C	-40~+80
Время наработки на отказ, ч	≥ 8000
Материал линз	стекло
Диаметр апертуры, мм	5
Размеры модуля (diam.×L), мм	22×65
Гарантийный срок**, год	1

Запрещено наблюдать прямое или зеркально-отраженное лазерное излучение.
Не перепутайте полярность при эксплуатации (красный – «+», синий (черный) – «-»).
Запрещается разбор лазера.
Не рекомендуется хранить лазер в статической или влажной среде.

* Выбирается при заказе.
** Лазер не подлежит гарантии в случае:
- не соблюдения условий эксплуатации;
- разборки лазерного модуля;
- механических повреждений;
- истечения гарантийного срока.

www.lascompany.ru
info@lascompany.ru
тел./ факс: +7(812)448-08-13
г. Санкт-Петербург