ОБЩЕСТВО С ОГРАНИЧЕННОЙ ОТВЕТСТВЕННОСТЬЮ «ЛаС»

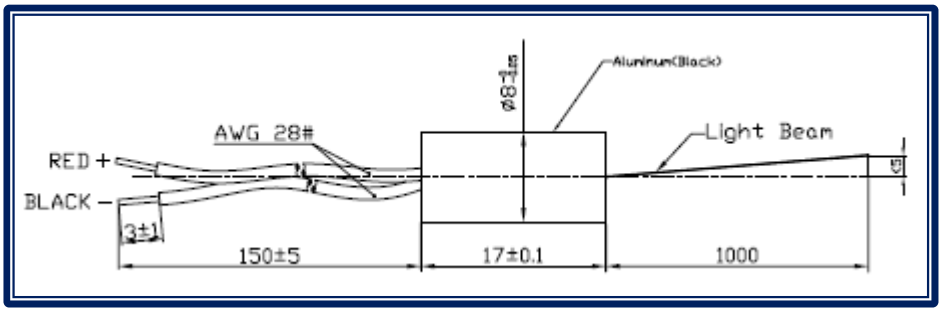

Лазерный диодный (полупроводниковый) модуль, излучающий в красной области спектра (650 нм). Отличается малыми габаритами. Применяется для целеуказания и в технике.	
DMO650-7 (8×17mm) ver.1	
Длина волны, нм	650
Выходная оптическая мощность, мВт	5~7
Режим работы	непрерывный (CW)
Расходимость, мрад	< 0,5
Точность прицела на расстоянии 1м, мм	Ø < 10
Рабочий ток, мА	< 50
Напряжение питания (VDC), В	3
Рабочая температура, °C	-10~+50
Температура хранения, °C	-40~+85
Время наработки на отказ, ч	10000
Материал линз	стекло
Размеры модуля (diam.×L), мм	8×17
Гарантийный срок*, год	1

- **Запрещено наблюдать прямое или зеркально-отраженное лазерное излучение.**
- Не перепутайте полярность при эксплуатации (красный – «+», черный – «-»).
- Для длительной работы лазерного модуля рекомендуется обеспечить дополнительный теплоотвод.
- Не разбирайте лазер.
- Не храните лазер в статической или влажной среде.

* Лазер не подлежит гарантии в случае:
- не соблюдения условий эксплуатации;
- разборки излучающей части лазера;
- механических повреждений;
- истечения гарантийного срока.

www.lascompany.ru
info@lascompany.ru
тел./факс: +7(812)448-08-13
г. Санкт-Петербург