ОБЩЕСТВО С ОГРАНИЧЕННОЙ ОТВЕТСТВЕННОСТЬЮ «ЛаС»

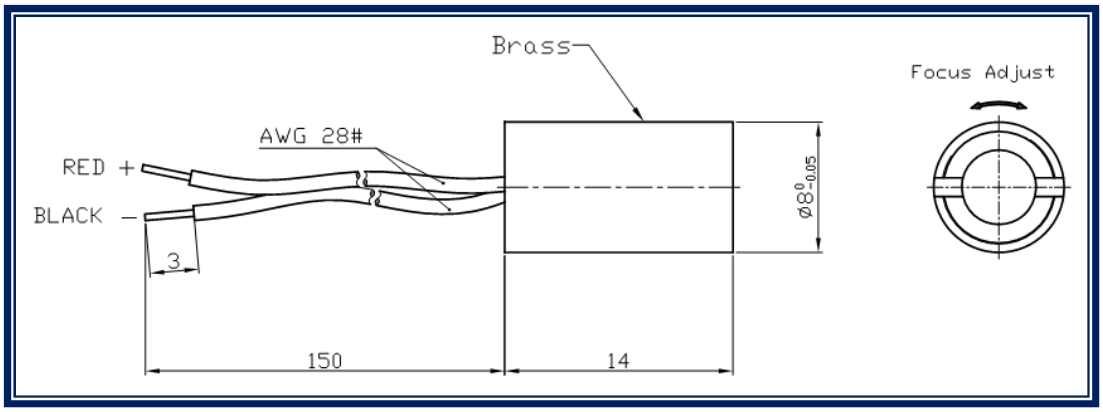

Лазерный диодный (полупроводниковый) модуль, излучающий в инфракрасной области спектра (980нм), с возможностью настройки фокуса. Отличается малыми габаритами. Используется в науке, медицине и технике.	
DMO980-3F (8×14mm)	
Длина волны, нм	980
Выходная оптическая мощность, мВт	< 5
Вид излучения	непрерывный (CW)
Форма пятна	эллипс
Расходимость (полный угол), мрад	< 0,5
Рабочий ток, мА	< 70
Напряжение питания (VDC), В	3
Рабочая температура, °C	+10~+40
Температура хранения, °C	-40~+85
Время наработки на отказ, ч	10000
Материал линз	пластик
Размеры модуля (diam.×L), мм	8×14
Гарантийный срок*, год	1

- **Запрещено наблюдать прямое или зеркально-отраженное лазерное излучение.**
- Не перепутайте полярность при эксплуатации (красный – «+», черный – «-»).
- Запрещается разбор лазера.
- Не рекомендуется хранить лазер в статической или влажной среде.

* Лазер не подлежит гарантии в случае:
- не соблюдения условий эксплуатации;
- разборки излучающей части лазера;
- механических повреждений;
- истечения гарантийного срока.

www.lascompany.ru
info@lascompany.ru
тел./ факс: +7(812)448-08-13
г. Санкт-Петербург